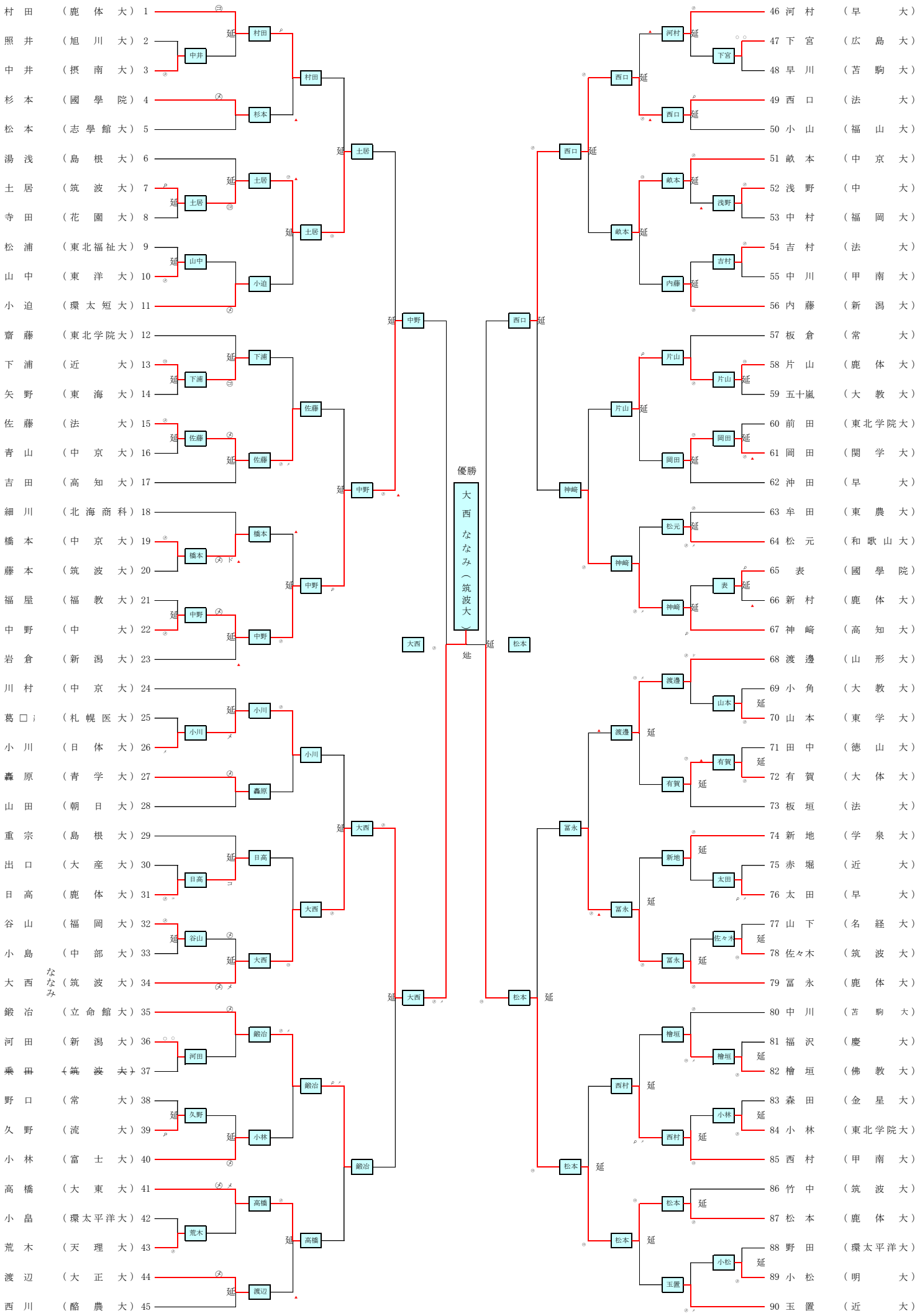第51回 全日本女子学生剣道選手権大会